Electrolux PROFESSIONAL

Gamma cottura modulare 900XP Cucina a gas top 4 fuochi - 7.5 kW

ARTICOLO N°

MODELLO N°

NOME

SIS #

AIA #



391194 (E9GCTH4C0M) CUCINA GAS TOP 4 FUOCHI (7.5KW) 800MM-GC

Descrizione

Articolo N°

Cucina a gas top 4 fuochi da 7.5 kW. L'unità può essere installata su basi aperte, supporti a ponte o a sbalzo. Bruciatori flower flame ad elevata efficienza dotati di regolazione continua della potenza e combustione ottimizzata. Dispositivo antispegnimento. Pannellatura esterna in acciaio inox con finitura Scotch Brite. Griglie posategami in ghisa. Piano di lavoro in acciaio inox di 2mm di spessore.

Caratteristiche e benefici

- L'unità può essere installata su basi neutre, supporti a ponte o a sbalzo.
- Quattro bruciatori da 7.5 kW ad elevata efficienza disponibili in 2 dimensioni:
  -60mm con regolazione continua della potenza da 1.5 a 6 kW.
  -100mm con regolazione continua della potenza da 2.2 a 10 kW.
- Apparecchiature adatte all'utilizzo con gas di città.
- Griglia in ghisa (in acciaio inox come accessorio) che consente l'utilizzo di pentole di piccole e grandi dimensioni.
- Bruciatori a combustione ottimizzata.
- Dispositivo di protezione fiamma presente ad ogni bruciatore per proteggere lo spegnimento accidentale
- Fiamma pilota protetta.
- La particolare forma delle manopole protegge dalle infiltrazioni di acqua.
- Certificazione di protezione: grado IPX5.
- Adatto per installazioni da banco

Costruzione

- L'unità ha una profondità di 930mm per offrire una superficie di lavoro di più grandi dimensioni.
- Pannellatura esterna in acciaio inox con finitura Scotch Brite
- Piano di lavoro in acciaio inox AISI 304, spessore 2 mm.
- I modelli hanno bordi laterali ad angolo retto per consentire giunture a livello tra le unità ed eliminare la possibilità di infiltrazioni.

Approvazione:

Gamma cottura modulare 900XP Cucina a gas top 4 fuochi - 7.5 kW

Fronte

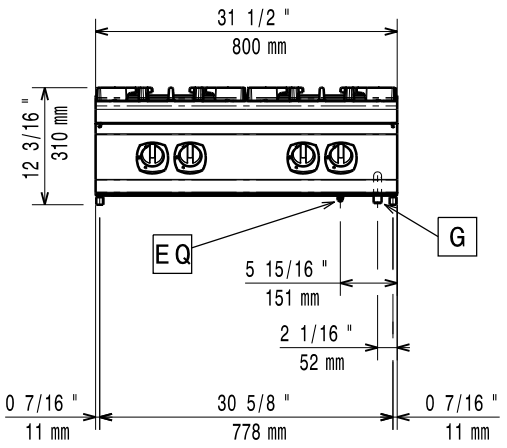

Lato

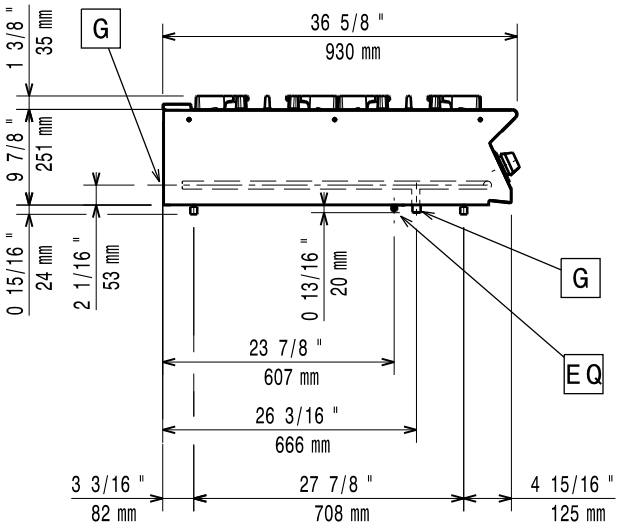

G = Connessione gas

Alto

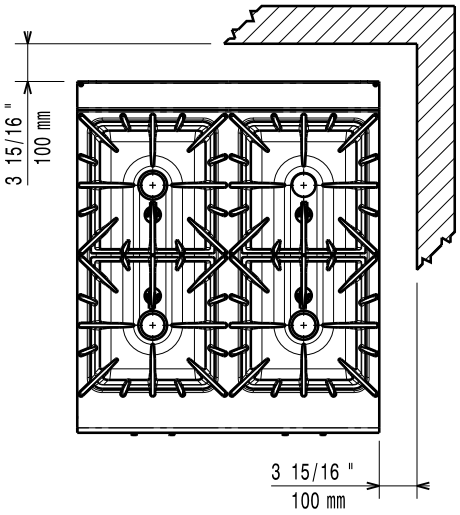

Gas

Gas naturale - Pressione 391194 (E9GCTH4C0M)	7" w.c. (17.4 mbar)
Gas GPL - Pressione:	11" w.c. (27.7 mbar)
Potenza gas:	40 kW
Fornitura gas:	Gas naturale
Tipo di gas:	LPG;Town Gas
Connessione gas:	1/2"

Informazioni chiave

Se l'apparecchiatura è installata vicino ad attrezzature o mobili che temono il calore è necessario lasciare uno spazio pari a 100 mm o applicare un isolamento termico.

Peso netto:	45 kg
Potenza bruciatori frontali:	7.5 - 7.5 kW
Potenza bruciatori posteriori:	7.5 - 7.5 kW
Gruppo di certificazione:	N9CT
Dimensioni - mm bruciatori posteriori:	Ø 100 Ø 100
Dimensioni - mm bruciatori frontali:	Ø 100 Ø 100

Accessori opzionali

• Kit per sigillatura giunzioni	PNC 206086	❑
• Interruttore di tiraggio con diam. 150 mm	PNC 206132	❑
• Anello adattatore per convogliatore fumi, diam. 150 mm	PNC 206133	❑
• Supporto per soluzione a ponte da 800 mm	PNC 206137	❑
• Supporto per soluzione a ponte da 1000 mm	PNC 206138	❑
• Supporto per soluzione a ponte da 1200 mm	PNC 206139	❑
• Supporto per soluzione a ponte da 1400 mm	PNC 206140	❑
• Supporto per soluzione a ponte da 1600 mm	PNC 206141	❑
• Piastra bistecchiera rigata monofuoco per cottura diretta del cibo - solo per fuochi frontali	PNC 206172	❑
• Convogliatore fumi scarico diam. 150 mm per elementi da 1 modulo	PNC 206246	❑
• Colonnina acqua orientabile con bracci rotanti (tubi di estensione non inclusi)	PNC 206289	❑
• Tubi di estensione per installazione colonnina acqua orientabile su apparecchiature top e monoblocco	PNC 206290	❑
• Griglia posategami bifuoco in acciaio inox	PNC 206298	❑
• Alzatina per camino per elementi da 800 mm	PNC 206304	❑
• Corrimano posteriore 800 mm - Marine	PNC 206308	❑
• Corrimano posteriore 1200mm - Marine	PNC 206309	❑
• Supporto pentola wok per cucine a gas 700XP e 900XP	PNC 206363	❑
• Corrimano laterale destro e sinistro	PNC 216044	❑
• Corrimano frontale da 800 mm	PNC 216047	❑

L'azienda si riserva il diritto di apportare modifiche ai prodotti senza preavviso

• Corrimano frontale da 1200 mm	PNC 216049	❑
• Corrimano frontale da 1600 mm	PNC 216050	❑
• Piano porzionatore da 800 mm	PNC 216186	❑
• 2 pannelli copertura laterale per elementi top (H=250 P=900)	PNC 216278	❑
• Regolatore di pressione per unità a gas	PNC 927225	❑

CE

L'azienda si riserva il diritto di apportare modifiche ai prodotti senza preavviso